X-RAYSolutions

BOSELLO HIGH TECHNOLOGY
A ZEISS company

Vorstellung der...

BOSELLO HIGH TECHNOLOGY
A ZEISS company

...durch den BOSELLO High Technology Vertriebspartner in Deutschland

X-RAY Solutions GmbH

Torpe Schulze

Innovation. Passion. Safety.

X-RAYSolutions

BOSELLO HIGH TECHNOLOGY
A ZEISS company

BOSELLO High Technology

Wer...

- BOSELLO HT seit 1962 / 90er
- Produktionsstandort
  - Cassano Magnago, Italien

X-RAYSolutions

BOSELLO HIGH TECHNOLOGY
A ZEISS company

BOSELLO High Technology

Wer...

- 80 Mitarbeiter
- ca. 160 Röntgenkabinen / Jahr

X-RAYSolutions

BOSELLO HIGH TECHNOLOGY
A ZEISS company

BOSELLO High Technology

Wofür...

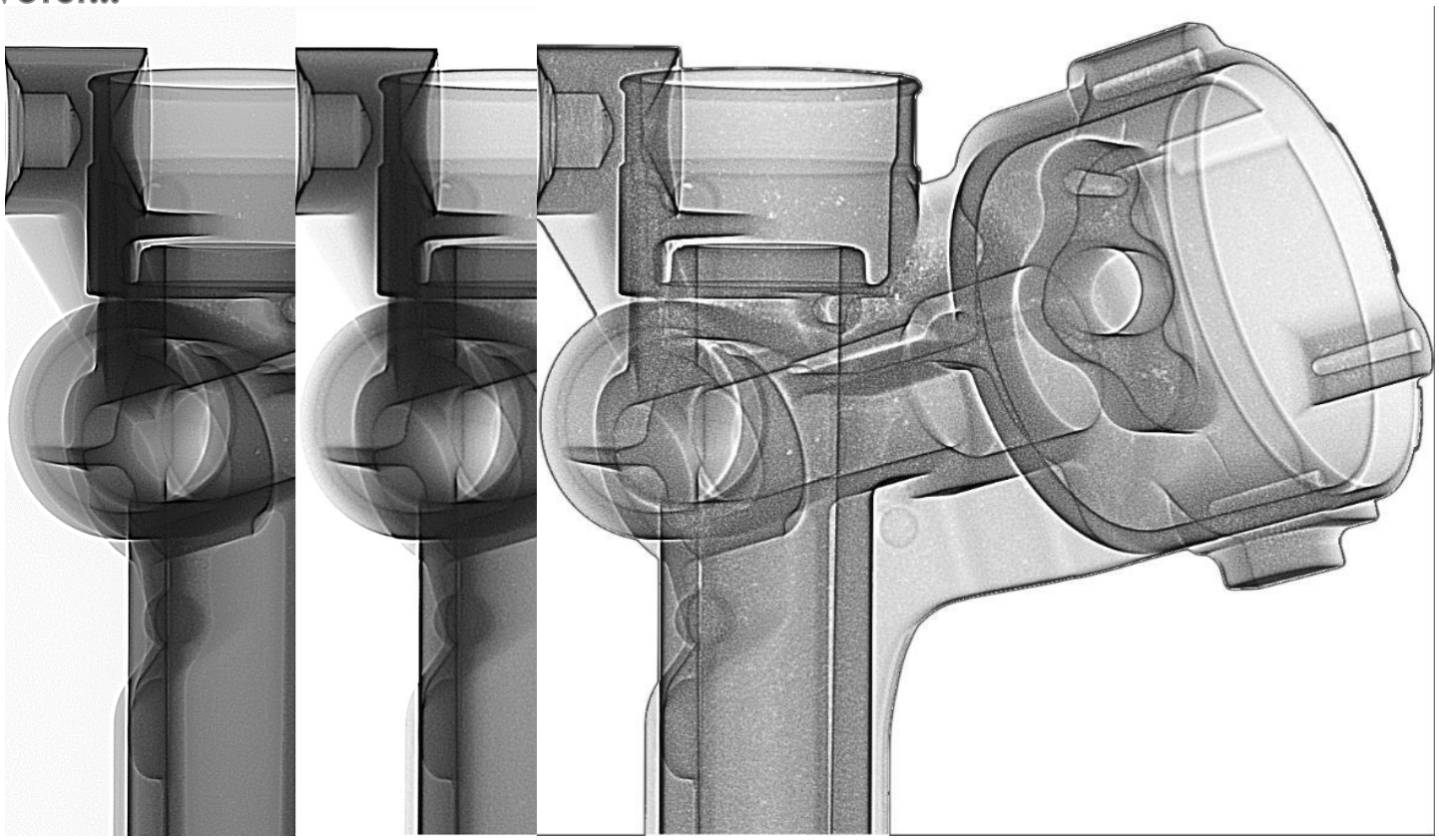

X-RAYSolutions

BOSELLO HIGH TECHNOLOGY
A ZEISS company

BOSELLO High Technology

Was...

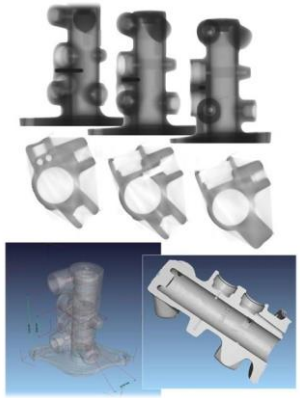

- X-RAY Systemlösungen
  - Röntgen- und CT Prüfsysteme
  - universelle Standardkabinen
  - vollautomatische Inline Prüfsysteme
  - Räderprüfsysteme
  - Deckenstativsysteme
  - kundenspezifische Prüfsysteme

- X-RAY Applikationen
  - Applikationsdienstleistungen
  - Machbarkeitsstudien

X-RAYSolutions

BOSELLO HIGH TECHNOLOGY
A ZEISS company

BOSELLO High Technology

Was...

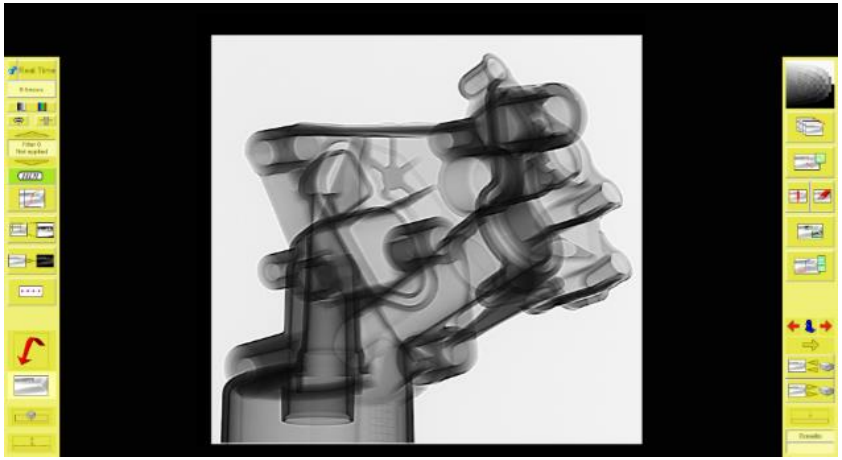

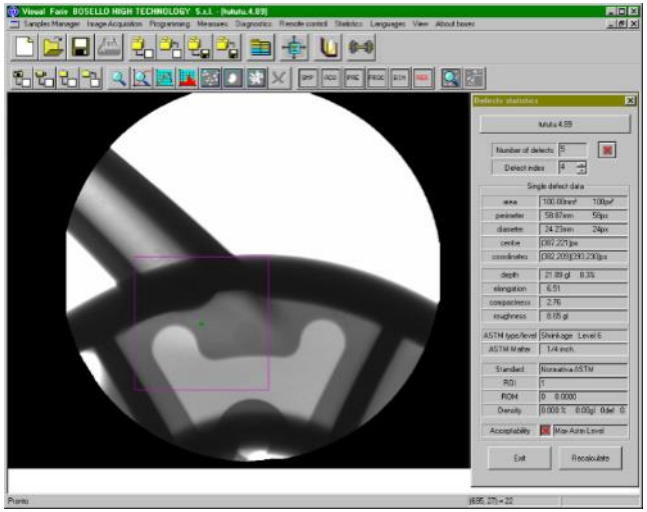

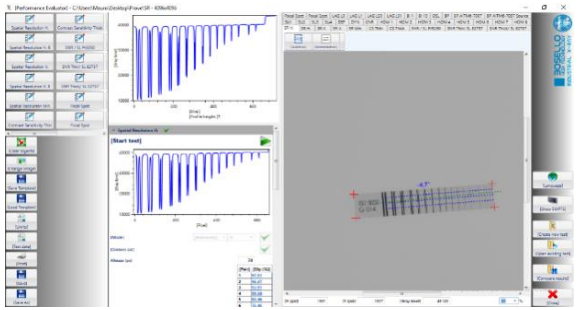

- X-RAY Software
  - Bildverarbeitungssoftware BHT Extreme
  - Bildauswertung BOSELLO FARIS ADR
  - Systemsteuerung BOSELLO CNC
  - Applikationssoftware DDA Analyzer

Innovation. Passion. Safety.

X-RAYSolutions

BOSELLO HIGH TECHNOLOGY
A ZEISS company

BOSELLO High Technology

Was...

- X-RAY Röntgenanlagen
  - Monoblocks und X-RAY Systeme
  - Hochspannungsgeneratoren
- X-RAY Komponenten
  - Bildverarbeitungssysteme
  - Bildverbesserungssoftware
  - Bildverstärkersysteme
  - Flachbilddetektoren

X-RAYSolutions

BOSELLO HIGH TECHNOLOGY
A ZEISS company

BOSELLO High Technology

steht für...

- INNOVATION
  - Crossover Maniulator
  - Twin Tower Manipulation
  - TouchScreen Bedienung
- PASSION
- SICHERHEIT
  - moderne Komponenten
  - Zweihandbedienung und Lichtschrankenüberwachung

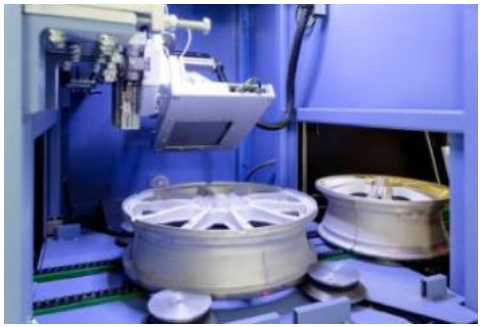

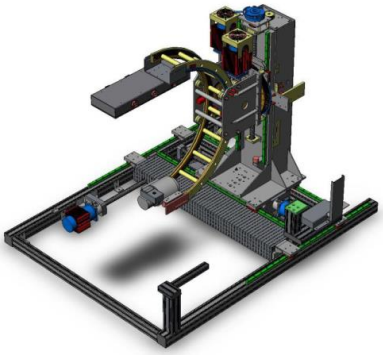

X-RAYSolutions

BOSELLO HIGH TECHNOLOGY
A ZEISS company

BOSELLO High Technology

Für wen...

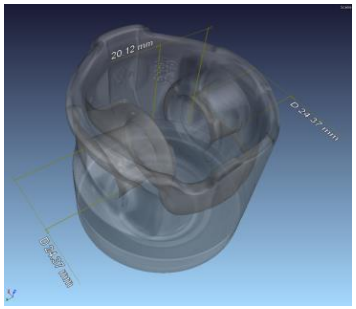

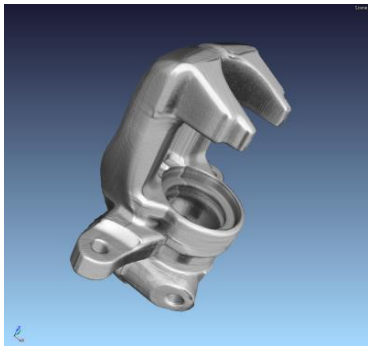

- Aluminium- und Eisengiessereien
  - Fahrzeugkolben
  - Zylinderköpfe
  - Zylinderkurbelgehäuse
  - Lenkgehäuse
  - Fahrwerksteile
  - Strukturteile
  - Leichtmetallfelgen
  - Bremsenteile
  - Gehäuse
  - Halterungen
  - Sicherheitsteile

X-RAYSolutions

BOSELLO HIGH TECHNOLOGY
A ZEISS company

BOSELLO High Technology

Für wen...

- Automobiltechnik
  - Einspritzdüsen
  - Abgaskomponenten
  - Batteriezellen
- Luftfahrt
  - Turbinenschaufeln
  - Triebwerkskomponenten
  - Rohrsysteme
  - Strukturteile
- Elektronik
  - Stecker und Sensoren

X-RAYSolutions

BOSELLO HIGH TECHNOLOGY
A ZEISS company

BOSELLO High Technology

Für wen...

- Medizintechnik
  - Herzschrittmacher
  - künstliche Gelenke
  - Forschung
- Sicherheitstechnik
- Lebensmittelindustrie

X-RAYSolutions

BOSELLO HIGH TECHNOLOGY
A ZEISS company

BOSELLO High Technology

Lösungen für unsere Kunden

- universelle Röntgensysteme
  - Twin Tower Manipulation
  - intuitive Bedienung
  - gleiche Komponenten

X-RAYSolutions

BOSELLO HIGH TECHNOLOGY
A ZEISS company

BOSELLO High Technology

Lösungen für unsere Kunden

- Inline Röntgensysteme
  - Crossover Manipulation
  - automatische Bildauswertung
  - Flexibilität
    - Prüfteil
    - Automatisierung
  - hohe Prüfgeschwindigkeit

X-RAYSolutions

BOSELLO HIGH TECHNOLOGY
A ZEISS company

BOSELLO High Technology

Lösungen für unsere Kunden

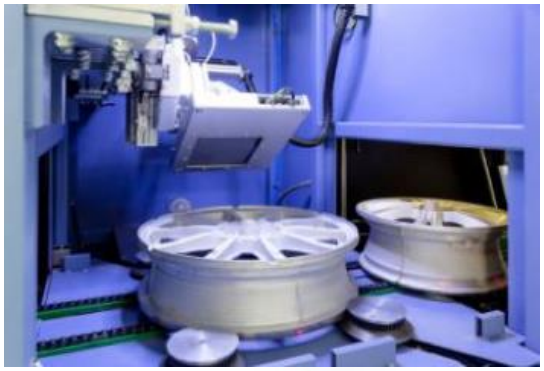

- Räderprüfsysteme
  - Twin Rail Manipulation
  - kompakte Bauweise
  - hohe Prüfgeschwindigkeit
  - geringe Teilewechselzeit
  - hohe Prüfsicherheit durch innovative Bildauswertung

Innovation. Passion. Safety.

X-RAYSolutions

BOSELLO HIGH TECHNOLOGY
A ZEISS company

BOSELLO High Technology

Lösungen für unsere Kunden

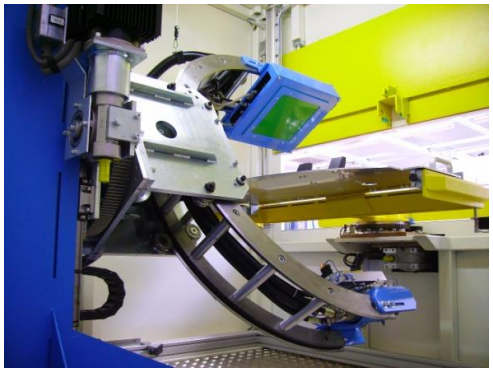

- ADR Prüfsysteme

Innovation. Passion. Safety.

X-RAYSolutions

BOSELLO HIGH TECHNOLOGY
A ZEISS company

BOSELLO High Technology

Lösungen für unsere Kunden

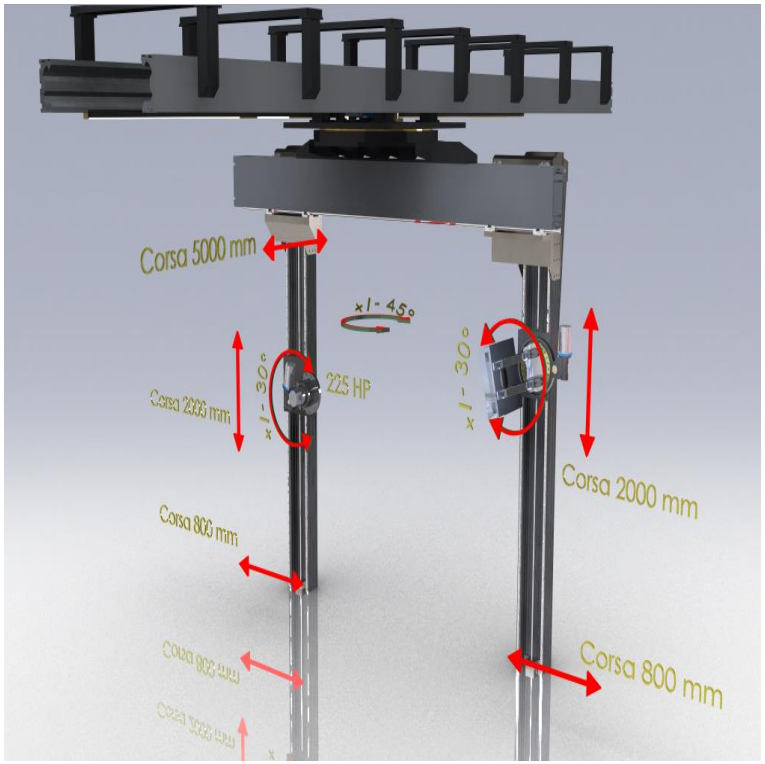

- Deckenstativsysteme
  - Twin Tower Manipulation mit Kippung
  - bewährte und innnovative Steuerung
  - präzise Prüfergebnisse

X-RAYSolutions

BOSELLO HIGH TECHNOLOGY
A ZEISS company

BOSELLO High Technology

Lösungen für unsere Kunden

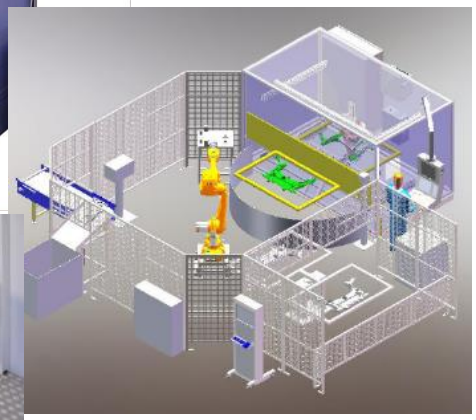

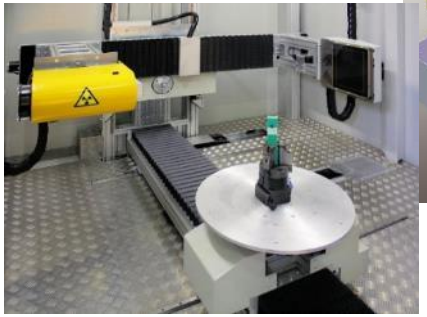

- kundenspezifische Röntgenlösungen
  - Flexibel
  - Innovativ
  - bewährt und erprobt
  - gleiche Komponenten und Steuerung

X-RAYSolutions

BOSELLO HIGH TECHNOLOGY
A ZEISS company

BOSELLO High Technology

Wir geben Ihnen ...

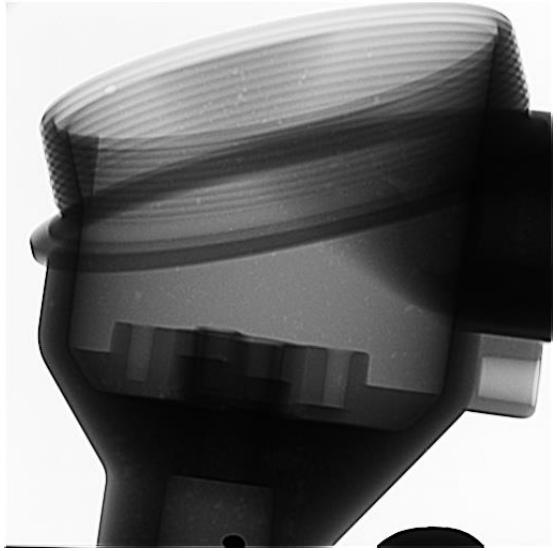

- innovative Prüfsysteme für sichere Prüfentscheidungen
- konstruktive Zusammenarbeit für sichere Investitionsentscheidungen
- sichere Lösungen für die Zufriedenheit auch ihrer Kunden

Innovation. Passion. Safety.

X-RAYSolutions

BOSELLO HIGH TECHNOLOGY
A ZEISS company

BOSELLO High Technology

Wir geben Ihnen unser Wort ...

X-RAYSolutions

BOSELLO HIGH TECHNOLOGY
A ZEISS company

BOSELLO High Technology

Wir freuen uns auf sie...

BOSELLO
HIGH TECHNOLOGY
A ZEISS company

A ZEISS company
A ZEISS company
A ZEISS company
A ZEISS company
A ZEISS company
A ZEISS company

Innovation. Passion. Safety.